EXCLUSIVE
COLLECTION
pierre cardin
PARIS
www.pierrecardinbath.com
SERIES
woody
RATA

HARİKA İŞLERE GİDEN TEK YOL YAPTIĞINIZ İŞİ SEVMEKTİR

THE ONLY WAY TO THE GREAT WORKS IS TO LOVE WHAT YOU DO

Pierre Cardin bizim için bir marka değil, aynı zamanda bir kalite etiketidir. Pierre Cardin markası altında üretilmiş bir ürün kalite etiketini hak etmek için üstün kalite kontrol aşamalarından geçmek zorundadır.

Pierre Cardin is not only a brand but also a quality label for us. To deserve the label of a product manufactured under a Pierre Cardin brand quality, the product should pass a superior quality control.

SENİN ÇİZGİN

DETAYLARDA

Pierre Cardin

BATH

www.pierrecardinbath.com

EXCLUSIVE COLLECTION

Woody
SERIES

RATA
120 - 90

ÖZELLİKLER / *FEATURES*

- KOMBİNASYON ÇEŞİTLİLİĞİ *COMBINATION DIVERSITY*
- ÖLÇÜ SEÇENEĞİ *MEASURING OPTION*
- TERMOFORM KAPLAMA *THERMOFORM COVERING*
- ÇEKMECE *DRAWER*
- SERAMİK LAVABO *CERAMIC WASHBASIN*
- GENİŞ DEPOLAMA *LARGE STORAGE*
- DOĞAL AHŞAP MALZEME *NATURAL WOOD MATERIAL*

pierre cardin
PARIS

120

Ice White Chestnut
BANYO DOLABI / *BATHROOM CABINET*
KOD / *CODE* W03.120.400.912

Cemento Light Chestnut
BANYO DOLABI / *BATHROOM CABINET*
KOD / *CODE* W03.120.980.912

Ice White Walnut
BANYO DOLABI / *BATHROOM CABINET*
KOD / *CODE* W03.120.400.913

Cemento Dark Walnut
BANYO DOLABI / *BATHROOM CABINET*
KOD / *CODE* W03.120.981.913

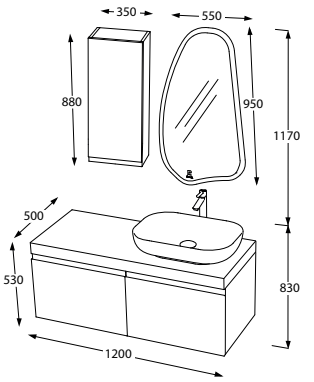

90

Ice White Chestnut
BANYO DOLABI / *BATHROOM CABINET*
KOD / *CODE* W03.090.400.912

Cemento Light Chestnut
BANYO DOLABI / *BATHROOM CABINET*
KOD / *CODE* W03.090.980.912

Ice White Walnut
BANYO DOLABI / *BATHROOM CABINET*
KOD / *CODE* W03.120.400.913

Cemento Dark Walnut
BANYO DOLABI / *BATHROOM CABINET*
KOD / *CODE* W03.090.981.913

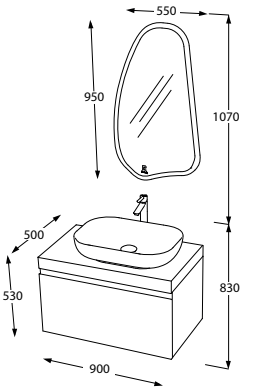

PALET

Ahşap / *Wood*

Chestnut Walnut

Renk / *Color*

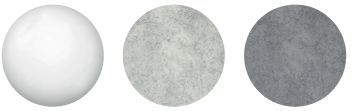

Ice White Cemento Light Cemento Dark

pierre cardin
PARIS

pierre cardin
PARIS

MERZE MOBİLYA TASARIM İNŞ. SAN. TİC.A.Ş.

Fabrika - Showroom
Başköy 5. İsimsiz Sk. A Blok No:9
Nilüfer / Bursa - Türkiye
Tel : +90 224 384 13 10

www.pierrecardinbath.com www.pierrecardinbanyo.com

follow us on social media

/pierrecardinbath /pierrecardinbath /pierrecardinbath

Ürünlerimizin tamamı tasarım tescillidir.

Tüm katalog dijital görselleştirme yöntemleri ile hazırlanmıştır. Baskıda renkler gerçek renklerden farklılık gösterebilir. Merze Mobilya Tasarım İnş. Tic. A.Ş. katalogtaki tipografik hatalardan sorumlu tutulamaz. Merze Mobilya Tasarım İnş. Tic. A.Ş. tüm ürünlerin teknik özelliklerinde ve ürünlerde model, renk, mermer, lavabo, aksesuar vs. değişikliği yapma hakkını saklı tutar.